34 873 000 **SMARTCONTROL CONCEALED SHOWER SYSTEM WITH RAINSHOWER SMARTACTIVE 310 CUBE**

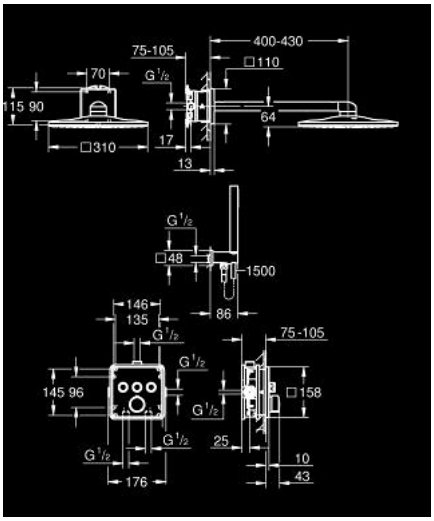

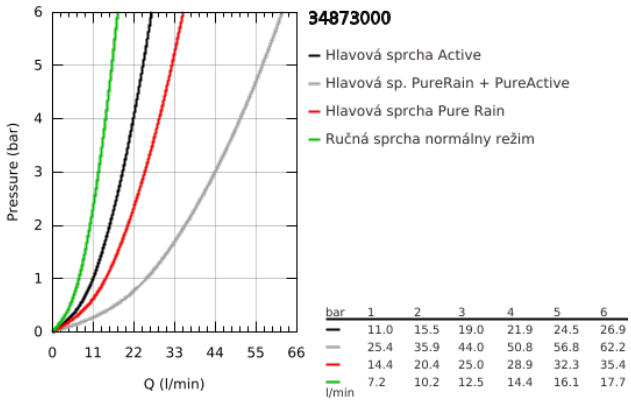

bar	1	2	3	4	5	6
	11.0	15.5	19.0	21.9	24.5	26.9
	25.4	35.9	44.0	50.8	56.8	62.2
	14.4	20.4	25.0	28.9	32.3	35.4
l/min	7.2	10.2	12.5	14.4	16.1	17.7

POPIS PRODUKTU

- Colour: chrom
- consisting of:
- podomietková batéria s 3 ventilmi (29 149)
- univerzálne montážne teleso GROHE Rapido SmartBox DN 15 (35 604)
- súprava hlavovej sprchy Rainshower SmartActive 310 Cube s 2 prúdmi (26 479) vrátane horizontálneho sprchového ramena 430 mm a montážneho telesa hlavovej sprchy (26 483)
- ručná sprcha Euphoria Cube Stick, 1 prúd (27 698)
- výstupná uhlová prípojka sprchy DN 15 s držiakom (26 659)
- sprchová hadica Silverflex 1500 mm (28 364)
- vrátane voliteľného regulátora prietoku 9,5 l/min pre ručnú sprchu