32 667 001 **CONCETTO PÁKOVÁ DŘEZOVÁ BATERIE, DN 15**

POPIS PRODUKTU

- Colour: chrom
- nástenná montáž
- GROHE Long-Life povrch
- keramická kartuša 46 mm s technológiouGROHE SilkMove
- perlátor
- variabilne nastaviteľnýobmedzovač prietoku
- otočná výtoková trubica
- otočný uhol 360°
- rozpětí 280 mm
- S-prípojky
- maximum flow rate (at 3 bar): 13.5 l/min

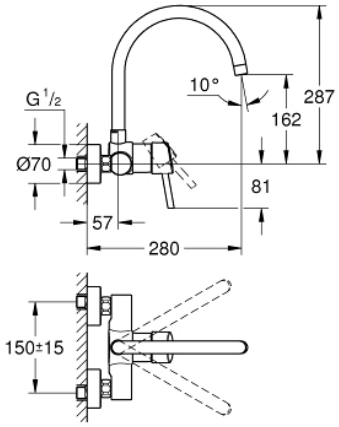

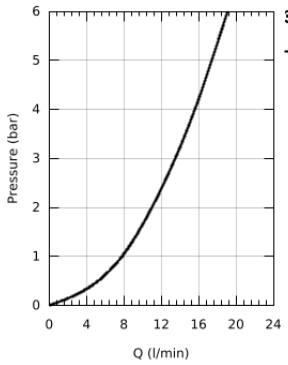

bar	1	2	3	4	5	6
l/min	7.8	11.0	13.5	15.6	17.4	19.1

32 667 001 **CONCETTO PÁKOVÁ DŘEZOVÁ BATERIE, DN 15**

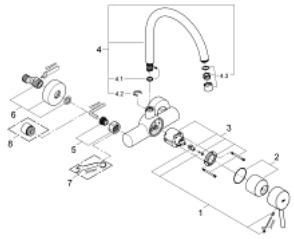

NÁHRADNÉ DIELY , marca 2010 – now

1: Kompletná páka (Č. obj. 46723000)

2: Kryt (Č. obj. 46578000)

3: Kartuša (Č. obj. 46048000)

4: Výtoková trubica (Č. obj. 13266000)

4.1: Krycí krúžok (Č. obj. 0128500M)

4.2: Zaisťovací krúžok (Č. obj. 0485300M)

4.3: Perlátor (Č. obj. 06574000)

4.3: Perlátor (Č. obj. 13935000)

5: Prípojný skrutkový spoj DN 15 (Č. obj. 45044000)

6: S-prípojka (Č. obj. 12662000)

7: špeciálny kľúč (Č. obj. 19377000)*

8: Predĺženie DN 20, 20 mm (Č. obj. 0713000M)*

* Voliteľné príslušenstvo